Komposterende utedo

Komposterende utedo utviklet i Finland for finske forhold. En utedo med elementer som er enkel å bygge sammen med et tilhørende komposttoalett. Utedoen trenger ikke vann eller strøm for å fungere.

Konstruksjonen er tett og naturvennlig. Den effektive ventilasjonen garanterer utedoens luktfrihet.

En tilstrekkelig (over 200 liter) beholder muliggjør effektiv kompostering. I tillegg til dette er en enkel etterkompostering mulig med en erstatningsbeholder (tilleggsprodukt).

Tømmingen er enkel, enten tømmer du kompostmasse direkte fra utedoen eller ferdig jord fra erstatningsbeholderen. Effektiv ventilasjon reduserer mengden væske som samles opp. På grunn av sin unike konstruksjon er tømming av væskebeholderen praktisk.

Informasjon om installasjon, bruk og vedlikehold

Ecoteco toalettdeler

1. Beholder
2. Tømmeluke
3. Bunnnett
4. Sittedel
5. Plugg
6. Varmesete
7. Ventilasjonsrør + hatt
8. Dekkbolter
9. Væskebeholder

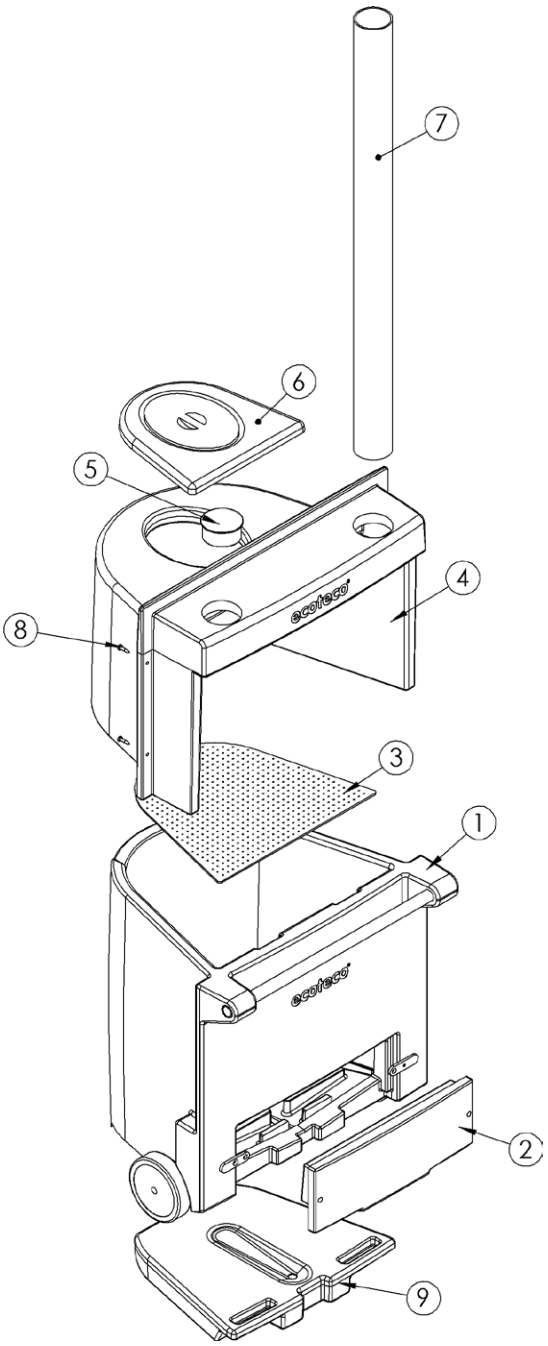

Installasjon

Installasjon av toalettet
Installasjon av ecoteco komposttoalett er enkelt å gjøre i ecoteco utedoen. Kompostbeholderen (1) installeres gjennom åpningen i bakveggen. Setet (4) er permanent installert fra innsiden. Ved å feste sittedelen i bakveggen med fire dekkbolter (8), 6 x 40, sikres en stabil montering. Ventilasjonsrøret (7) føres utvendig opp gjennom taket. Beholderen har egne hjul, så den er lett å skli inn gjennom åpningen i bakveggen. Beholderen kan plasseres direkte på jevnt underlag eller på en trepall. Når beholderen er riktig plassert danner den en tett vegg uten luktproblemer, det trengs ikke listverk eller lignende.

Installasjon av ventilasjonsrør
Det er et 110 mm stort hull på baksiden av toalettet. Fra hullet føres røret langs bakveggen opp gjennom taket eller forbi mønet. Hvis du lager et hull i taket, bør du tette hullet med et passende tettemateriale. Skal du lage kurver på røret må disse ikke overstige 33 grader, ellers så kan det oppstå lukt- og fuktproblemer.

En hatt er festet i enden av ventilasjonsrøret for å hindre at regnvann renner ned i toalettet.

Bruk
Før toalettet skal brukes skal det legges et lag med 5-10 cm kompost og barkstrø på bunnnettet (3) i beholderen. Etter hvert bruk skal det legges ca 5 dl kompost og barkstrø. Med strømaterialet holder toalettet seg luftig og luktproblemer reduseres. Væskebeholderen (9) kan tømmes ved å fjerne den fra sin plass eller ved hjelp av en slange (må skaffes separat) som festet til tømmepluggen.

Væsken i beholderen skal ikke brukes direkte som gjødsel eller helles i bakken, men skal fortynnes med vann i forholdet 1:5.

Tømming
Ecoteco-beholderen kan tømmes i sin helhet når den er helt full eller tømmes litt om gangen. Tømming gjøres med spade gjennom den åpningsbare tømmeluken (2). Det anbefales at den tømte komposten flyttes for videre kompostering til en annen beholder. Bruker du kompostmassen til hageplanter anbefales en ytterligere kompostering på ett år, og dersom kompostmassen brukes til nyttevekster er det anbefalt en videre komposteringstid på 2 år.

Vi anbefaler at man skaffer en ekstra ecoteco beholder da man på denne måten enkelt kan bytte ut den fylte beholderen med en tom og la komposteringen fortsette uten nødvendig tømming. Enkelt, ikke sant?

Hvis ecoteco toalettet kun brukes om sommeren anbefales tømming om våren så komposteringen pågår over en lengre tid.

Brukstid
Ecoteco kan brukes hele året. Selv om komposten fryser om vinteren, skader den ikke selve beholderen. Komposteringen starter igjen når temperaturen stiger.

Vedlikehold
Ecoteco-toalettet kan om nødvendig vaskes med standard universalrengjøringsmidler. Beholderen trenger ikke vaskes innvendig ved tømming. Væskebeholderen kan skylles en eller to ganger i løpet av sommeren.

Mulige problemtilfeller
Fluer eller luktproblemer kan noen ganger oppstå i toalettet. Den vanligste årsaken til dette er at du har brukt feil strømateriale. Mose, sagflis eller løv er for tett, noe som gjør at bunnnettet blir tett og væsken ikke renner ned i fordampingsbeholderen. Det er viktig å bruke bark og strømaterialer som er beregnet på utedo.

For å bli kvitt fluer kan vanlig insektmiddel brukes, og normalt forsvinner fluene etter to til tre gangers bruk av dette. Samtidig er det smart å øke bruken av strø som inneholder blant annet furubark som bidrar til å holde fluene unna.

Garanti

- Ecoteco har ett års garanti.
- Garantien starter fra kjøpsdatoen og gjelder produksjons- og (eller) materialfeil.
- Dersom toalettet brukes feil eller bruksanvisningen ikke følges, dekker ikke garantien for skaden. Generell slitasje gjennom årene er ikke inkludert i garantien.

Tilleggsutstyr (ikke inkludert i normal levering)

Ekstra beholder

Konstruksjonstegninger

OBS! Utedoen bør plasseres på jevnt underlag og som fundament kan du f.eks. bruke 30x30x5 sementplater.

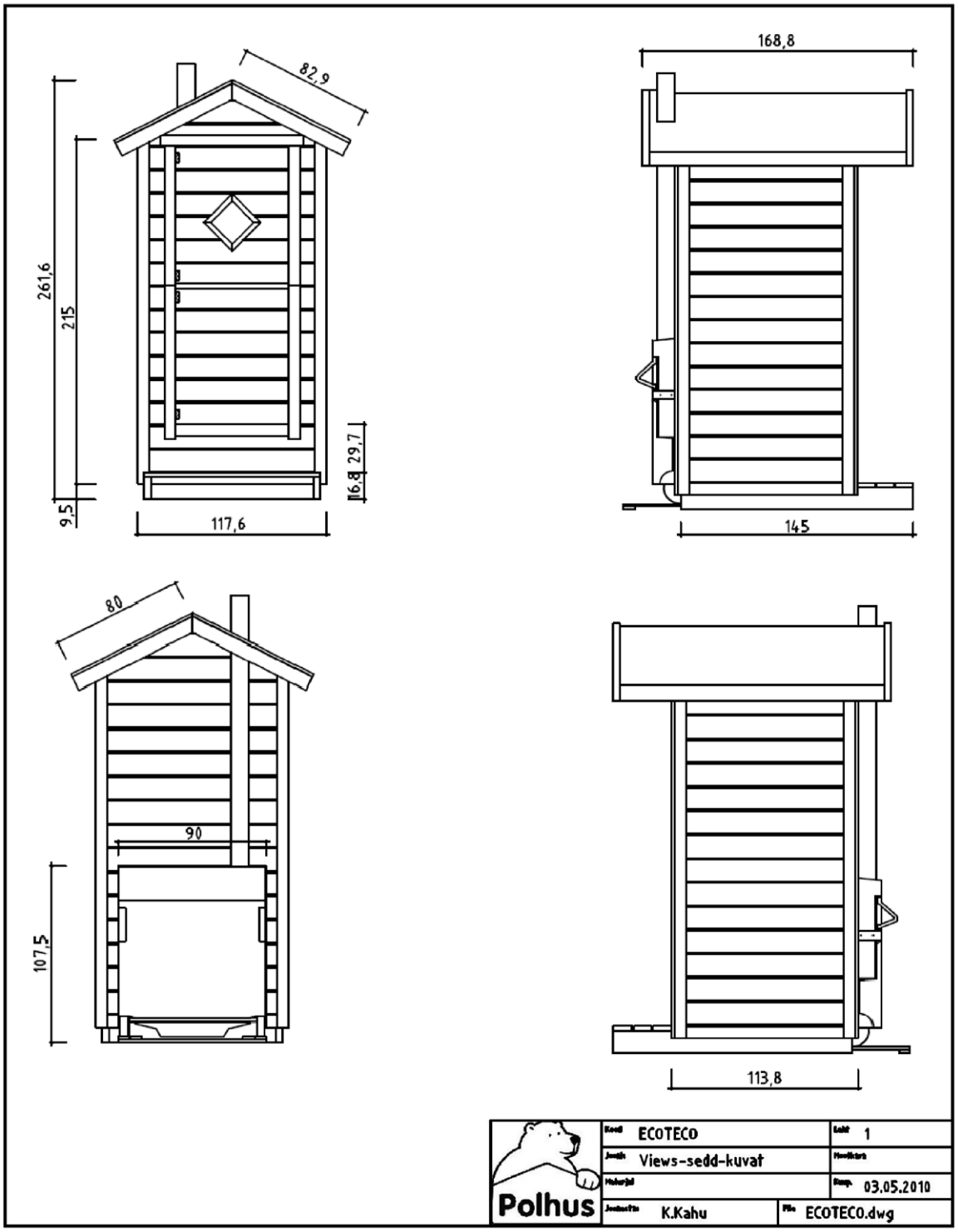

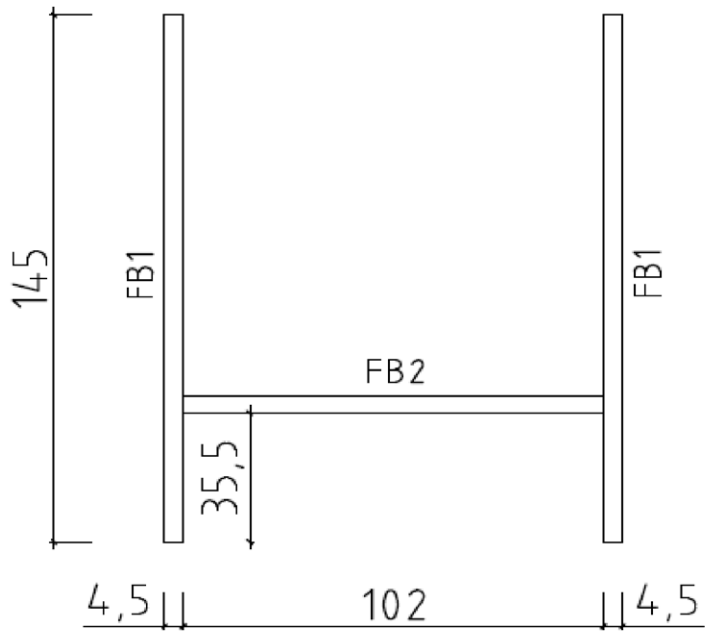

Polhus	Kood ECOTECO		Leht 2
	Joonis Floorbeams-golvbjälkar-lattiapalkit		Mootkava
	Materjal 45x140		Kuup. 03.05.2010
	Joonestas K.Kahu	File ECOTECO.dwg	

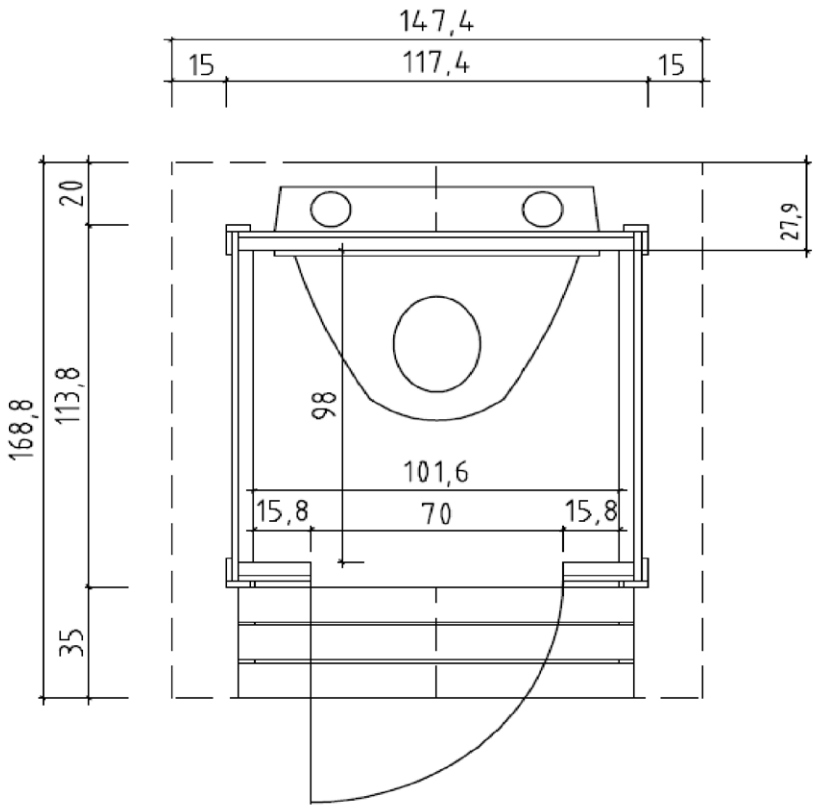

Polhus	Kood ECOTECO		Lehl 3
	Joonis Plan		Mootkava
	Materjal		Kaup. 03.05.2010
	Joonestas K.Kahu	File ECOTECO.dwg	

FRONT ELEMENT
ELEMENT FÖR FRAMSIDAN
ETUPUOLEN ELEMENTTI

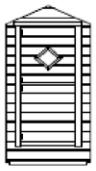

1pc-st-kpl

SIDE ELEMENT
SIDOELEMENT
SIVUELEMENTTI

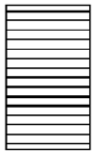

2pcs-st-kpl

BACK ELEMENT
ELEMENT FÖR BAKSIDAN
TAKAPUOLEN ELEMENTTI

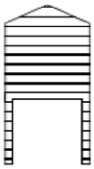

1pc-st-kpl

FLOOR ELEMENT
GOLVELEMENT
LATTIA-ELEMENTTI

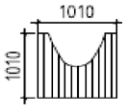

1pc-st-kpl

ROOF ELEMENT
TAKVELEMENT
KATTO-ELEMENTTI

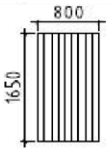

2pcs-st-kpl

SUPPORTING RAILS FOR CONTAINER
STÖDSKENOR FÖR AVFALLSKÄRL
JÄTESÄILIÖN TUKIKISKOT

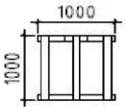

1pc-st-kpl

FLOORBEAMS
GOLVBJÄLKAR
LATTIAPALKIT

FB1 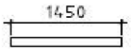

45x140x1450mm 2pcs-st-kpl

FB2

45x140x1020mm 1pc-st-kpl

STAIRS BOARD
RAPPULAUTA
TRAPPSTEGBRÄDE

25x116x1110mm 2pcs-st-kpl

25x56x1110mm 2pcs-st-kpl

Polhus	Kood ECOTECO	Leht 4	
	Joonis Table of contents-Innehåll/Förteckning-sisällysluettelo	Muutkava	
	Materjal	Kuup. 03.05.2010	
	Joonestas K.Kahu	File ECOTECO.dwg	

GABLE BOARD
VINDBRÄDE
KAAPELILAUTA

19x90x840mm 4pcs-st-kpl

EAVE BOARD
TAKFOTBRÄDE
RÄYSTASLAUTA

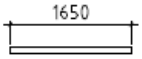

19x90x1650mm 2pcs-st-kpl

BOARD MATCHING WITH GABLE BOARD
BRÄDE OVANPÅ VINDBRÄDE
KAAPELILAUTA VASTAVA LAUTA

19x35x850mm 4pcs-st-kpl

CORNER BOARDS
HÖRNBRÄDER
KULMALAUDAT

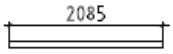

19x60x2085mm 2pcs-st-kpl

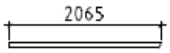

19x60x2065mm 2pcs-st-kpl

SCREWS-SKRUVAR-RUUVIT 4,5x70 40pcs-kpl-st

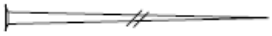

SCREWS-SKRUVAR-RUUVIT 3,5x50 60pcskpl-st

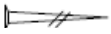

DOOR HANDLE-DÖRRHANDTAG-OVENKAHVA 2pcs-kpl-st

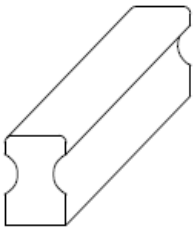

HOOK-HASP-HAKA 2pcs-kpl-st

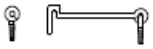

Polhus	Kond ECOTECO	Leht 5	
	Juonis Table of contents-innehållsförteckning-sisällysluettelo	Mootkava	
	Materjal	Kuup. 03.05.2010	
	Joonestas K.Kahu	File ECOTECO.dwg	

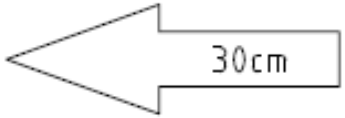

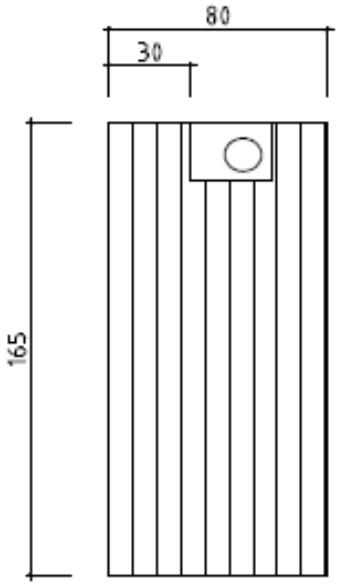

Leikaa reikä tuuletusputkelle
Skär ett hål för ventilationsröret
Cut a hole for the ventilation pipe

Aseta kaavain vasemmalle kattopuoliskolle
Placera schablonen pa vänster takhalva
Place the template on the left half of the roof

ECOTECO